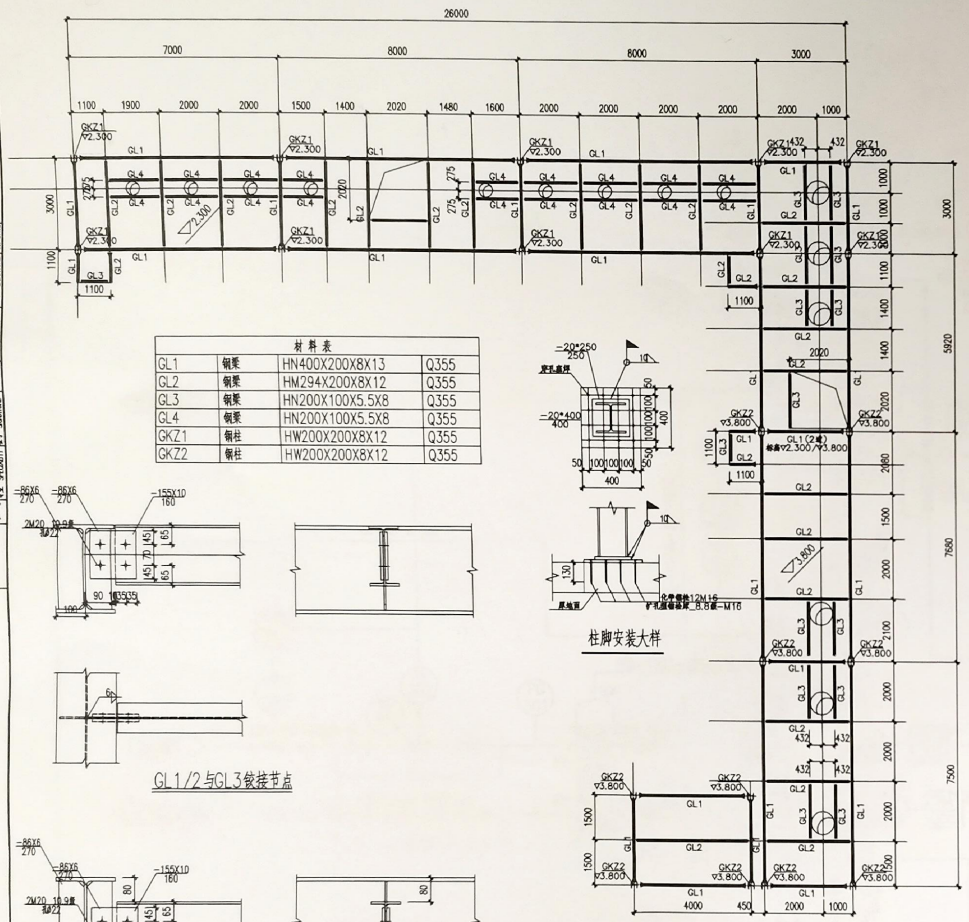

材料表			
GL1	钢梁	HN400X200X8X13	Q355
GL2	钢梁	HM294X200X8X12	Q355
GL3	钢梁	HN200X100X5.5X8	Q355
GL4	钢梁	HN200X100X5.5X8	Q355
GKZ1	钢柱	HW200X200X8X12	Q355
GKZ2	钢柱	HW200X200X8X12	Q355

GL1/2与GL3铰接节点

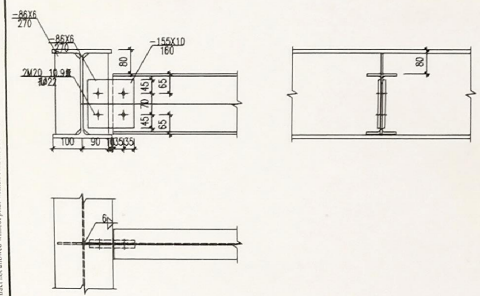

GL1/2与GL4铰接节点

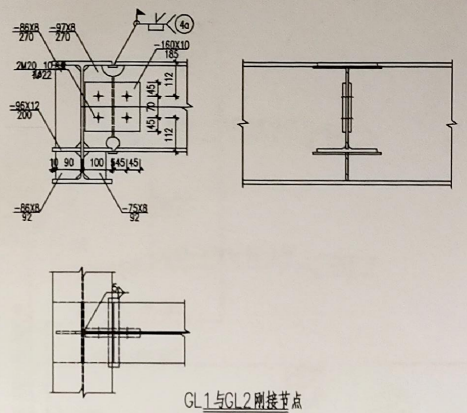

GL1与GL2刚接节点

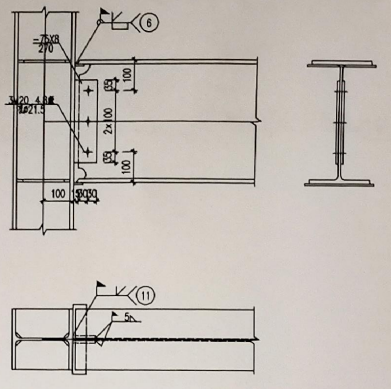

GKZ1/2与GL1刚接节点一

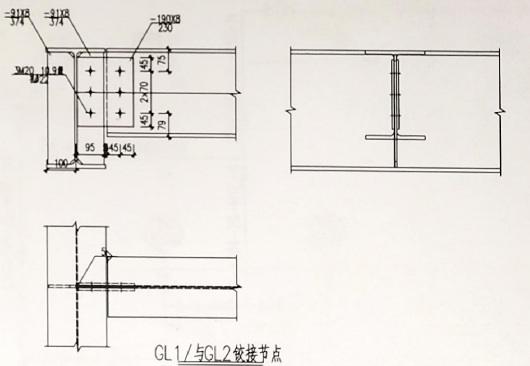

GL1/与GL2铰接节点

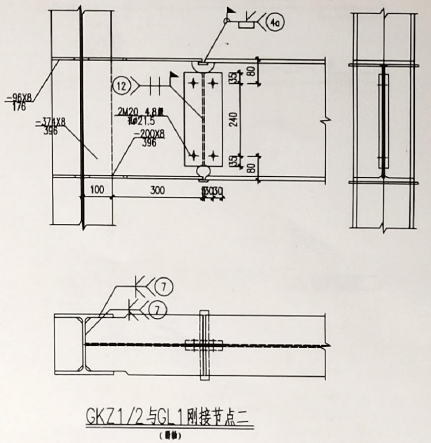

GKZ1/2与GL1刚接节点二

REVISIONS					
序号	版次	说明 DESCRIPTION	修改 REV	审核	日期 DATE

专业图纸	是□ 否□	专业负责	第__页
审 定	APPROVED	田治文	
审 核	REVIEWED	张增卫	
校 核	CHECKED	黄龙成	
设 计	DESIGNED	田小明	
制 图	DRAWN	田小明	

业主	兰州理工合金粉末有限责任公司	工程名称/子项名	兰州理工年产1000吨镍钛合金粉体新材料及1.5万平方米增材制造技术项目工程设计 主厂房—设备钢平台	图名	设备钢平台结构图
工号 PROJECT No.	(960)	设计阶段 PHASE			
重量 WGT(Kg)		日期 DATE	2021 年04月	专业 SPECIALITY	结构
图纸规格 SIZE	1.25	比例 SCALE	1:100	所属图号 DWG TO No.	960-E611-001

ENFI 中国恩菲

中国恩菲工程技术有限公司

960-E611-001-17 REV

本图纸知识产权归属于中国恩菲工程技术有限公司，未经本公司书面许可，不得用于任何其他项目或向任何第三方提供或披露。
The intellectual property of this drawing belongs to ENFI. Any revise, duplication or use this drawing for any projects other than that specified are contract not allowed without prior written consent of ENFI.

未加盖"中国恩菲工程技术有限公司出图专用章"（红章）无效。